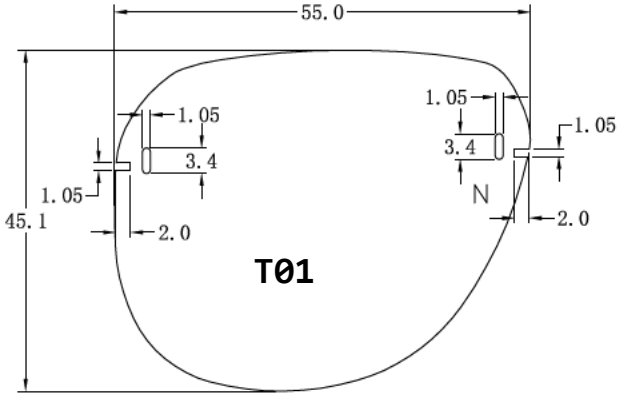
55.0
1.05
3.4
1.05
45.1
2.0
1.05
3.4
N
1.05
2.0
T01

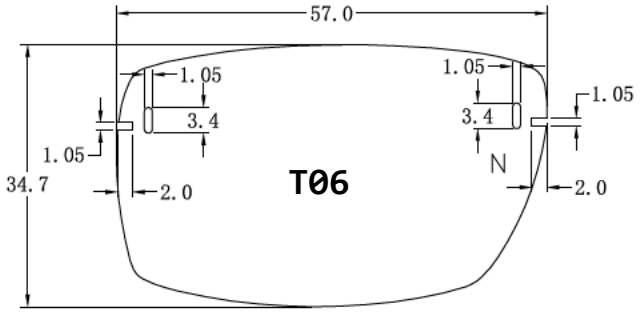
57.0
1.05
3.4
1.05
34.7
2.0
1.05
3.4
N
1.05
2.0
T06

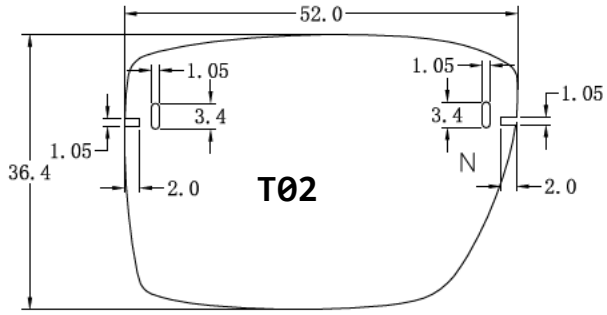
52.0
1.05
3.4
1.05
36.4
2.0
1.05
3.4
N
1.05
2.0
T02

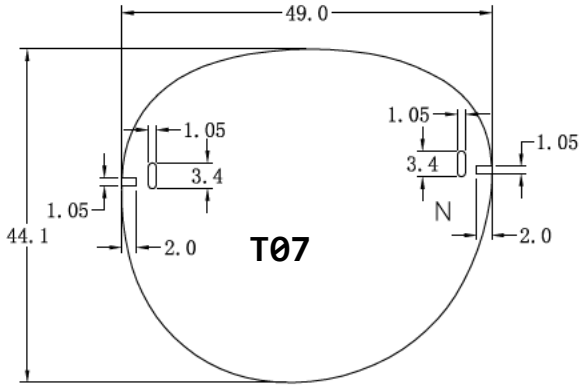
49.0
1.05
3.4
1.05
44.1
2.0
1.05
3.4
N
1.05
2.0
T07

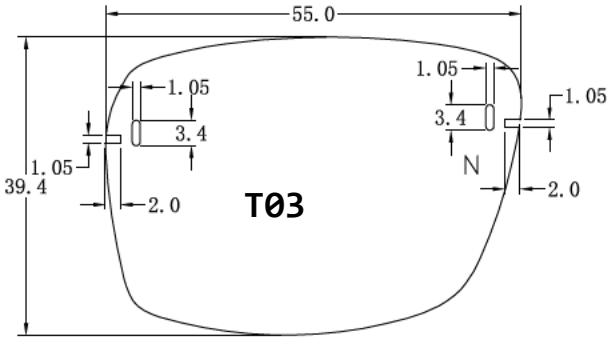
55.0
1.05
3.4
1.05
39.4
2.0
1.05
3.4
N
1.05
2.0
T03

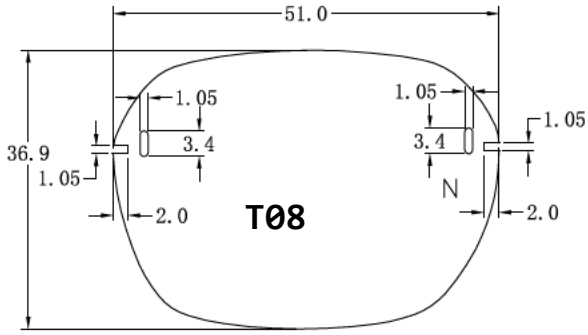
51.0
1.05
3.4
1.05
36.9
2.0
1.05
3.4
N
1.05
2.0
T08

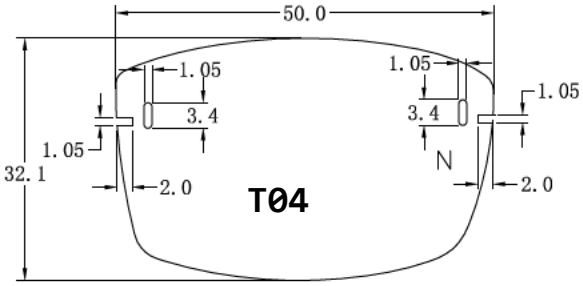
50.0
1.05
3.4
1.05
32.1
2.0
1.05
3.4
N
1.05
2.0
T04

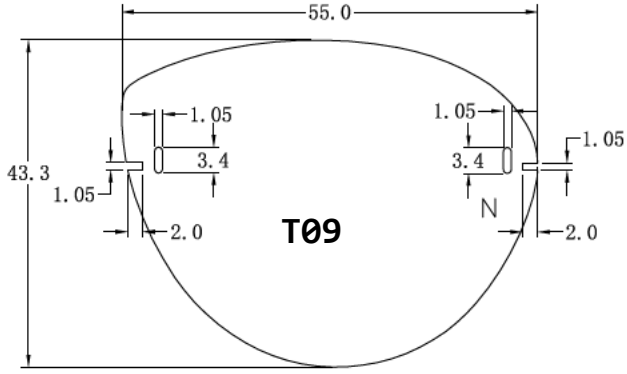
55.0
1.05
3.4
1.05
43.3
2.0
1.05
3.4
N
1.05
2.0
T09

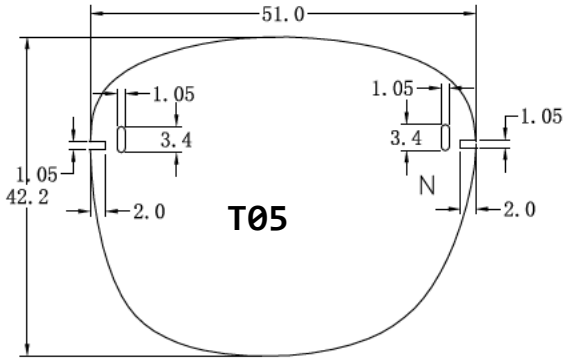
51.0
1.05
3.4
1.05
42.2
2.0
1.05
3.4
N
1.05
2.0
T05

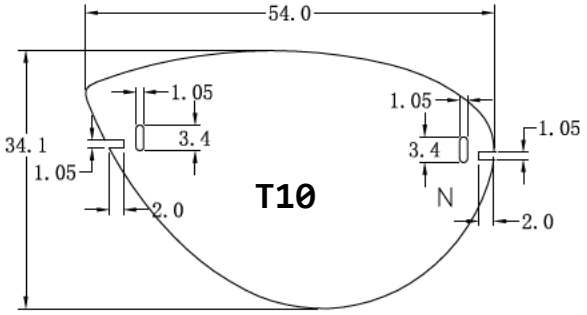
54.0
1.05
3.4
1.05
34.1
2.0
1.05
3.4
N
1.05
2.0
T10

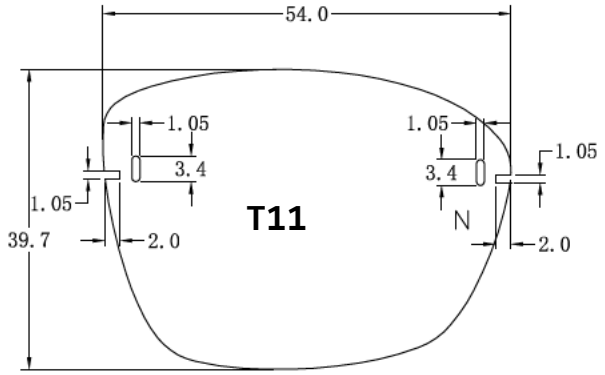
54.0
1.05
3.4
1.05
1.05
3.4
1.05
1.05
39.7
2.0
T11
N
2.0

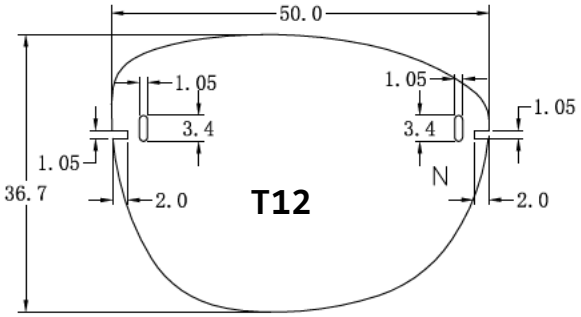
50.0
1.05
3.4
1.05
1.05
3.4
1.05
1.05
36.7
2.0
T12
N
2.0

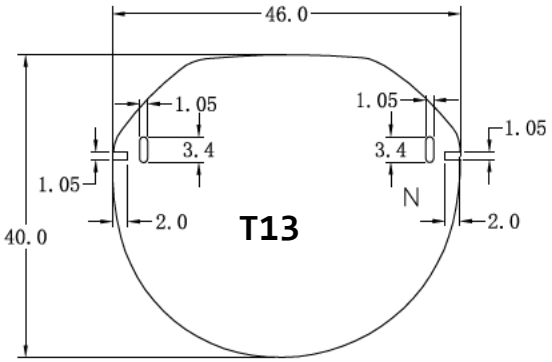
46.0
1.05
3.4
1.05
1.05
3.4
1.05
1.05
40.0
2.0
T13
N
2.0

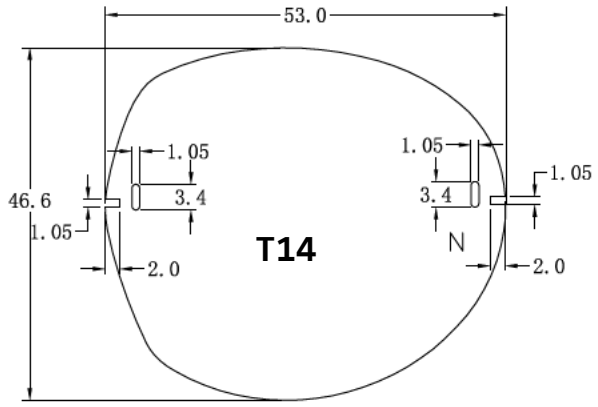
53.0
1.05
3.4
1.05
1.05
3.4
1.05
46.6
1.05
2.0
T14
N
2.0

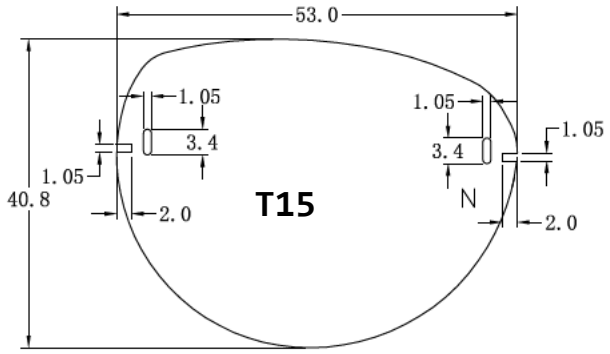
53.0
1.05
3.4
1.05
1.05
3.4
1.05
1.05
40.8
2.0
T15
N
2.0

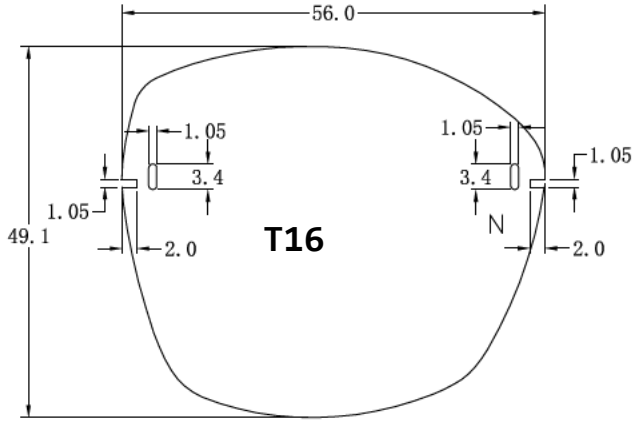
56.0
1.05
3.4
1.05
1.05
3.4
1.05
1.05
49.1
2.0
T16
N
2.0

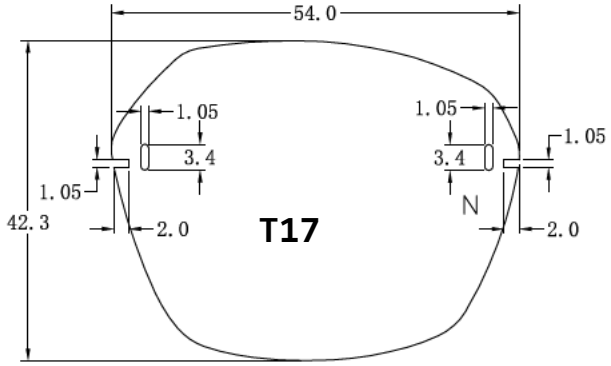
54.0
1.05
3.4
1.05
1.05
3.4
1.05
1.05
42.3
2.0
T17
N
2.0

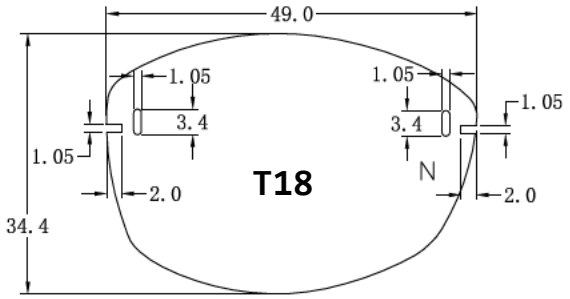
49.0
1.05
3.4
1.05
1.05
3.4
1.05
1.05
34.4
2.0
T18
N
2.0

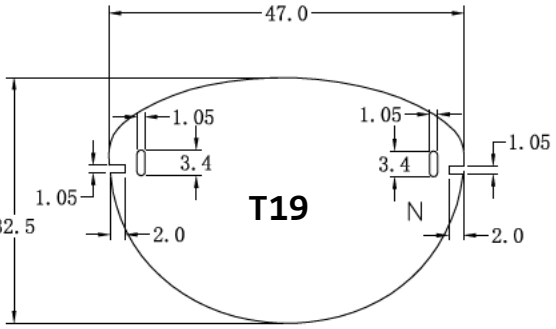
47.0
1.05
3.4
1.05
1.05
3.4
1.05
1.05
32.5
2.0
T19
N
2.0

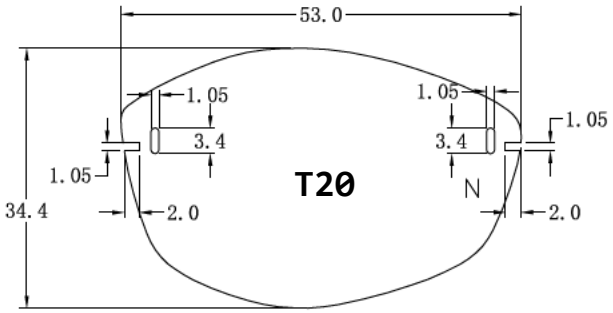
53.0
1.05
3.4
1.05
1.05
3.4
1.05
1.05
34.4
2.0
T20
N
2.0

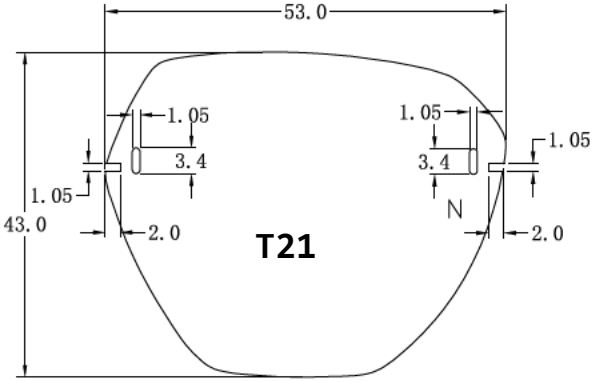
53.0
1.05
3.4
1.05
1.05
3.4
1.05
43.0
2.0
N
2.0
T21

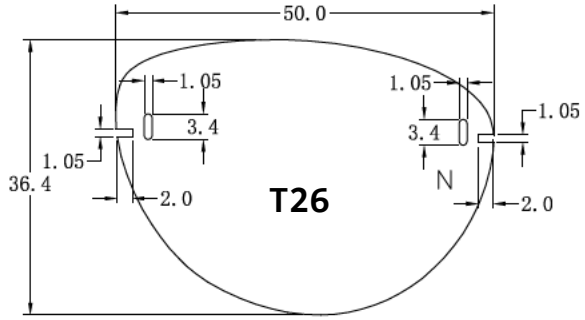
50.0
1.05
3.4
1.05
1.05
3.4
1.05
36.4
2.0
N
2.0
T26

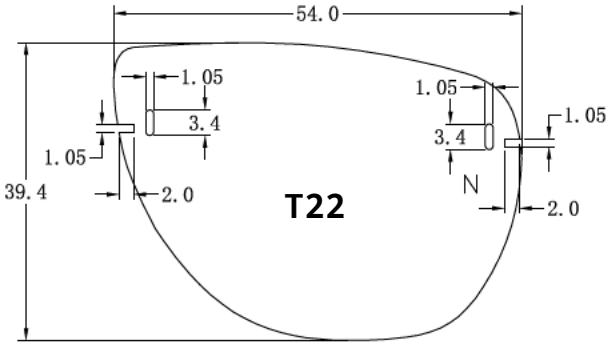
54.0
1.05
3.4
1.05
1.05
3.4
1.05
39.4
2.0
N
2.0
T22

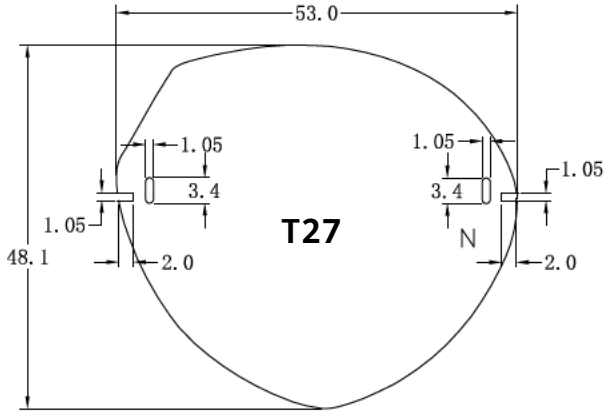
53.0
1.05
3.4
1.05
1.05
3.4
1.05
48.1
2.0
N
2.0
T27

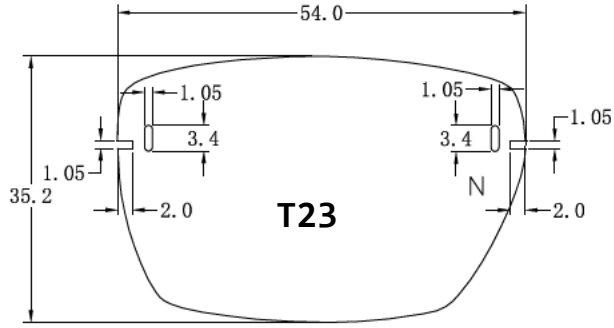
54.0
1.05
3.4
1.05
1.05
3.4
1.05
35.2
2.0
N
2.0
T23

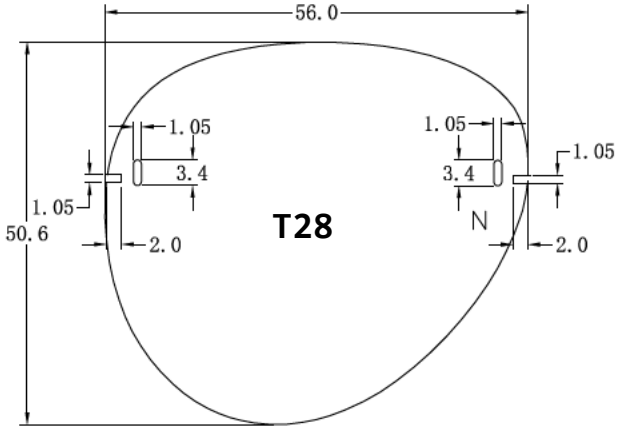
56.0
1.05
3.4
1.05
1.05
3.4
1.05
50.6
2.0
N
2.0
T28

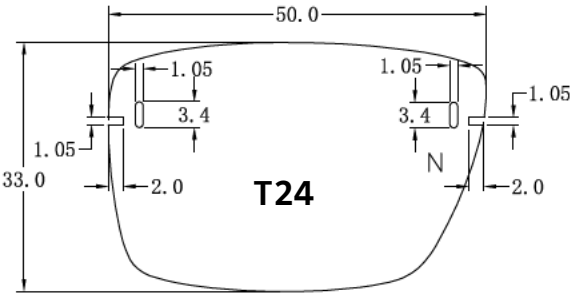
50.0
1.05
3.4
1.05
1.05
3.4
1.05
33.0
2.0
N
2.0
T24

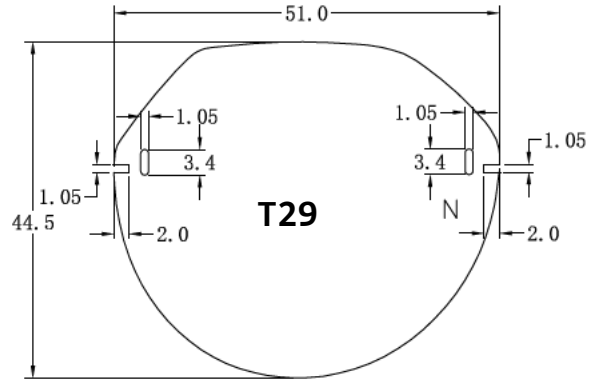
51.0
1.05
3.4
1.05
1.05
3.4
1.05
44.5
2.0
N
2.0
T29

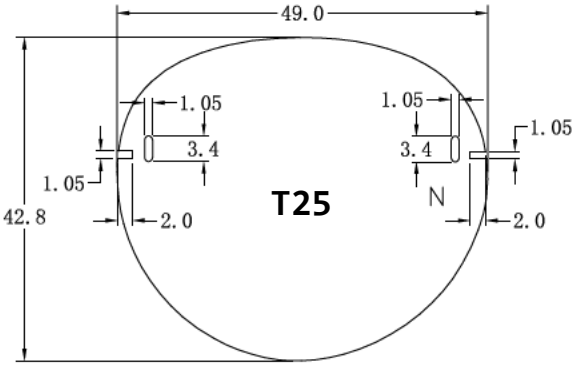
49.0
1.05
3.4
1.05
1.05
3.4
1.05
42.8
2.0
N
2.0
T25

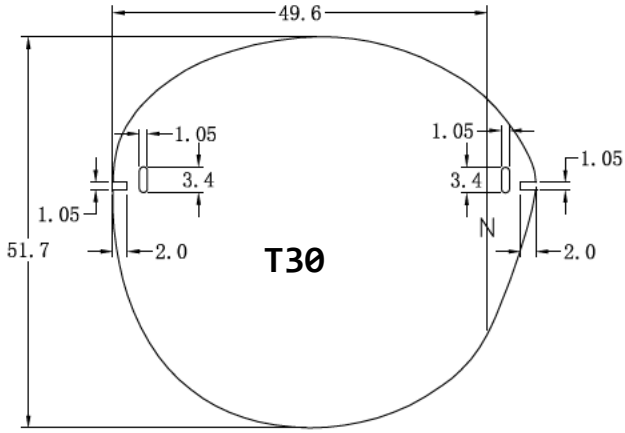
49.6
1.05
3.4
1.05
1.05
3.4
1.05
51.7
2.0
N
2.0
T30

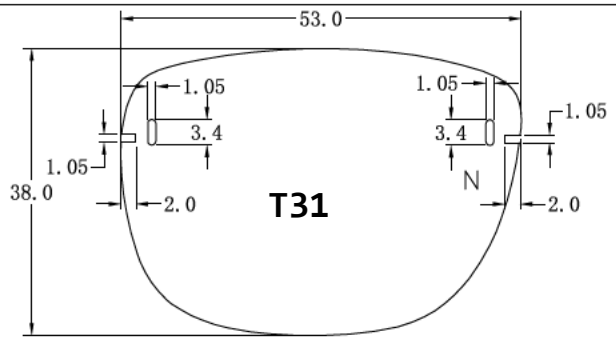
53.0
1.05
3.4
1.05
38.0
2.0
N
T31

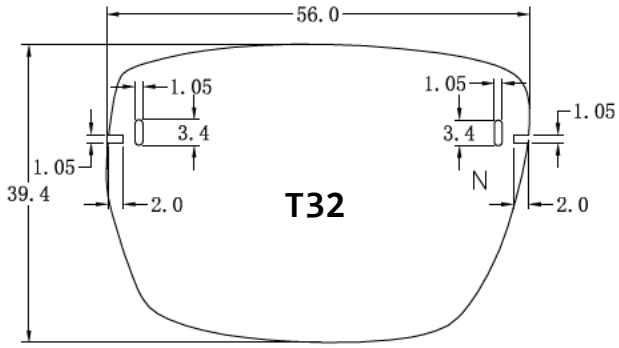
56.0
1.05
3.4
1.05
39.4
2.0
N
T32

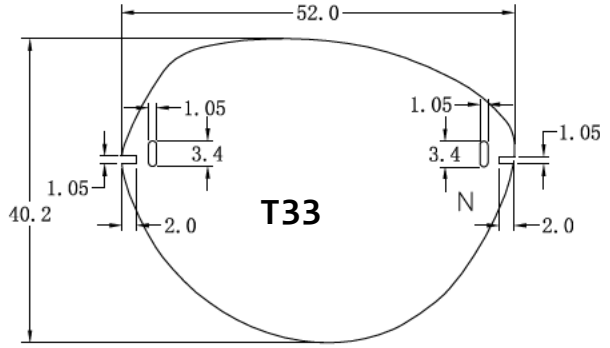
52.0
1.05
3.4
1.05
40.2
2.0
N
T33

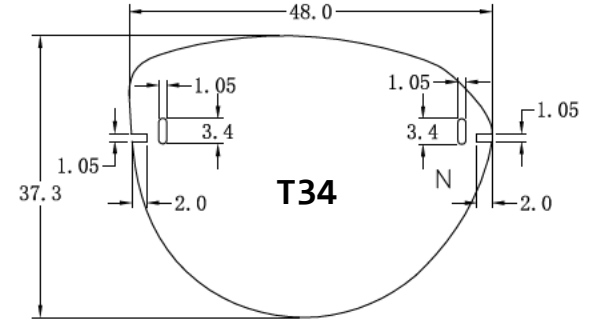
48.0
1.05
3.4
1.05
37.3
2.0
N
T34

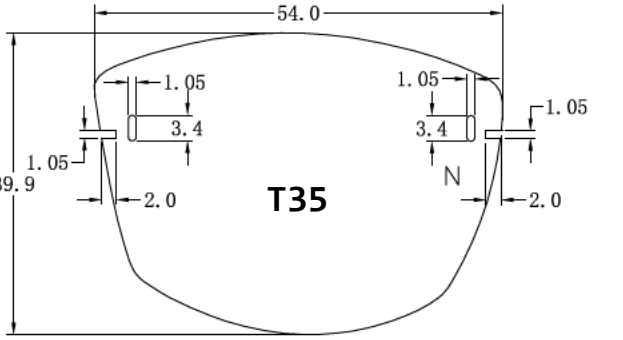
54.0
1.05
3.4
1.05
39.9
2.0
N
T35

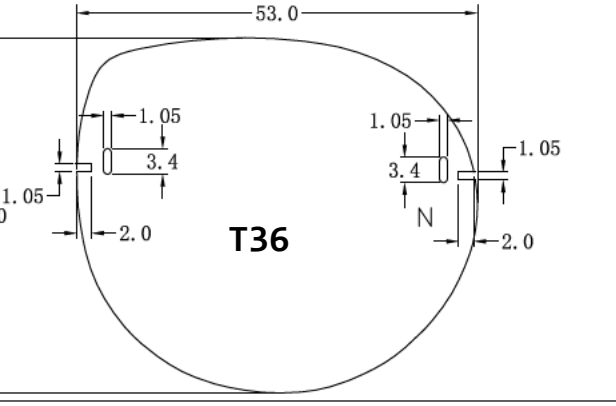
53.0
1.05
3.4
1.05
47.0
2.0
N
T36

53.0
1.05
3.4
1.05
43.1
2.0
N
T37

55.0
1.05
3.4
1.05
44.3
2.0
N
T38

47.0
1.05
3.4
1.05
37.1
2.0
N
T39

54.0
1.05
3.4
1.05
45.5
2.0
N
T40

56.0
1.05
3.4
1.05
42.3
2.0
N
T41

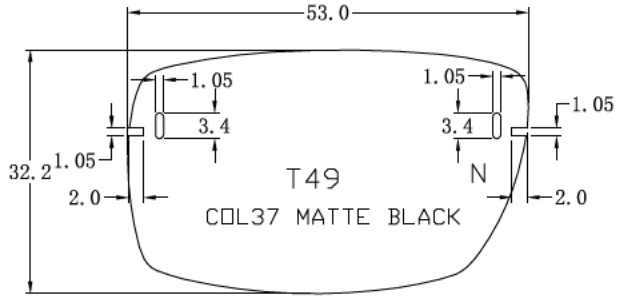
53.0
1.05
3.4
1.05
3.4
1.05
32.2
1.05
2.0
T49
COL37 MATTE BLACK
N
2.0

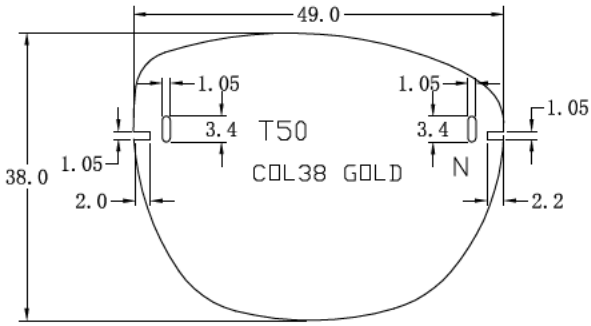
49.0
1.05
3.4
1.05
3.4
1.05
38.0
1.05
2.0
T50
COL38 GOLD
N
2.2

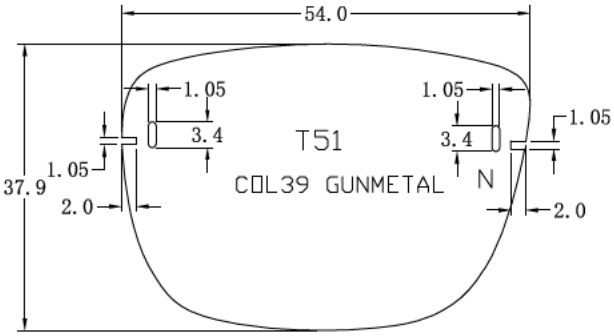
54.0
1.05
3.4
1.05
3.4
1.05
37.9
1.05
2.0
T51
COL39 GUNMETAL
N
2.0

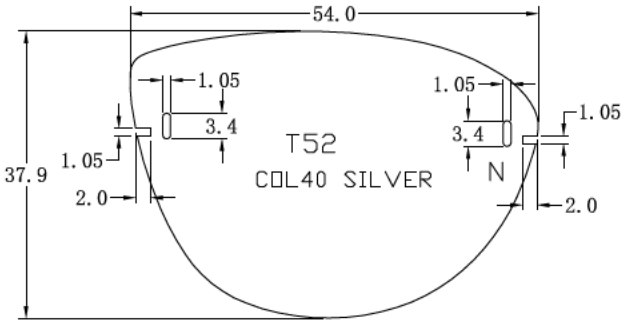
54.0
1.05
3.4
1.05
3.4
1.05
37.9
1.05
2.0
T52
COL40 SILVER
N
2.0

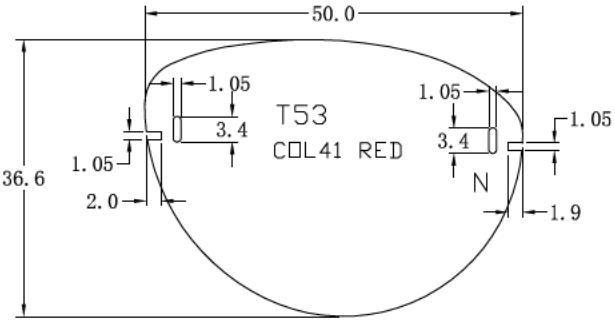
50.0
1.05
3.4
1.05
3.4
1.05
36.6
1.05
2.0
T53
COL41 RED
N
1.9

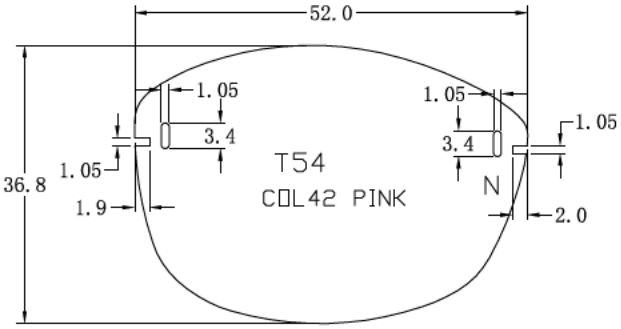
52.0
1.05
3.4
1.05
3.4
1.05
36.8
1.05
1.9
T54
COL42 PINK
N
2.0

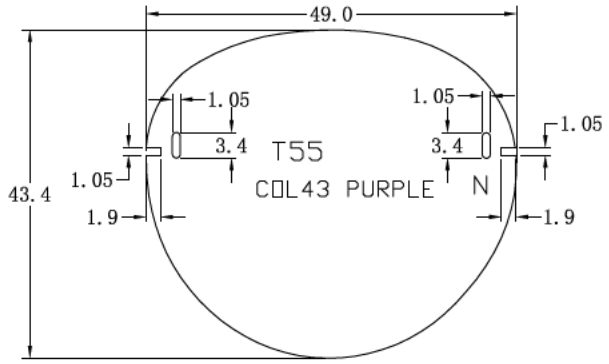
49.0
1.05
3.4
1.05
3.4
1.05
43.4
1.05
1.9
T55
COL43 PURPLE
N
1.9

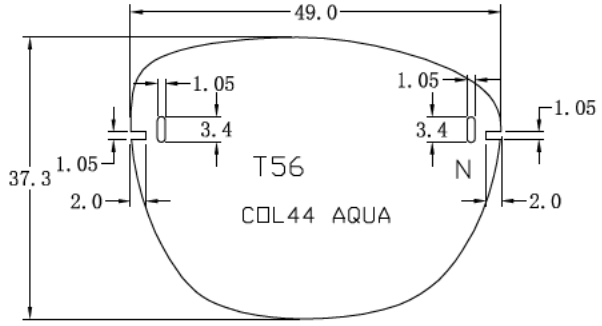
49.0
1.05
3.4
1.05
3.4
1.05
37.3
1.05
2.0
T56
COL44 AQUA
N
2.0

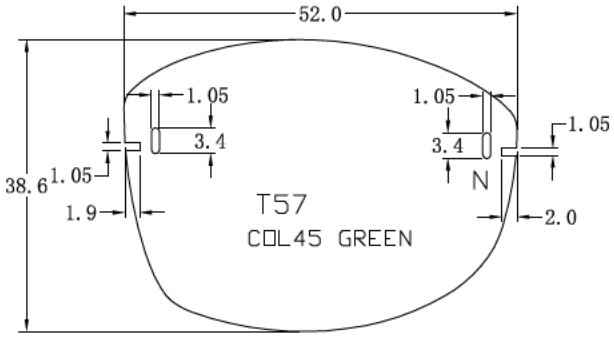
52.0
1.05
3.4
1.05
3.4
1.05
38.6
1.05
1.9
T57
COL45 GREEN
N
2.0

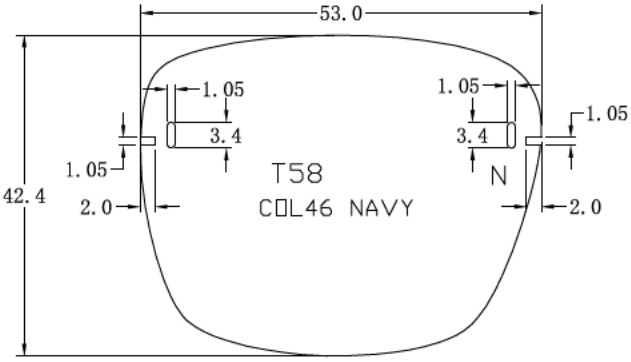
53.0
1.05
3.4
1.05
3.4
1.05
42.4
1.05
2.0
T58
COL46 NAVY
N
2.0

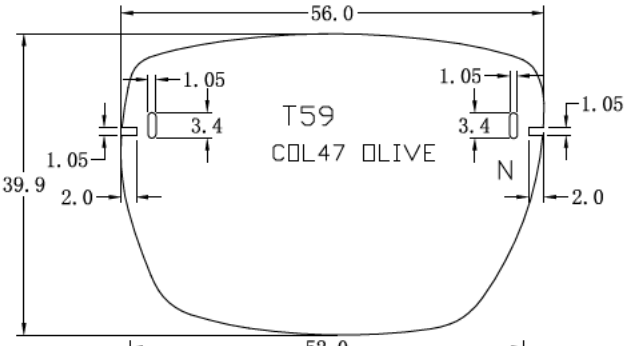
56.0
1.05
3.4
1.05
3.4
1.05
39.9
1.05
2.0
T59
COL47 OLIVE
N
2.0

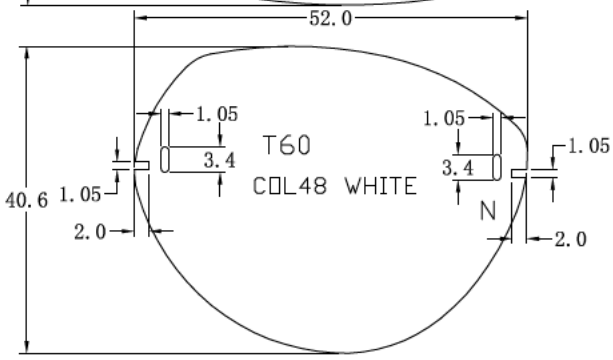
52.0
1.05
3.4
1.05
3.4
1.05
40.6
1.05
2.0
T60
COL48 WHITE
N
2.0